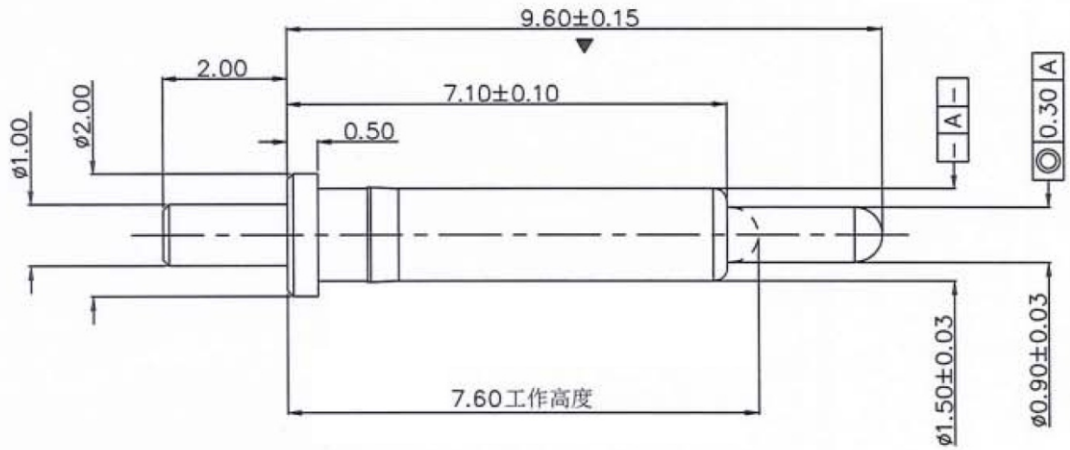

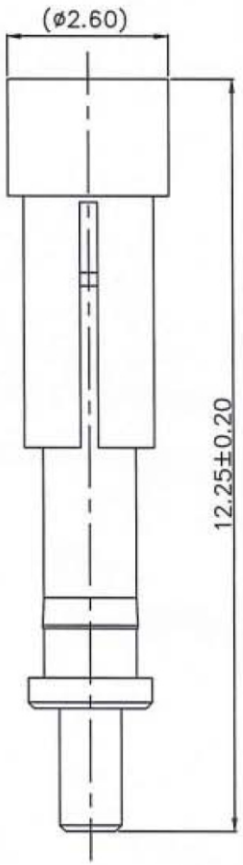

技术规范

A. 电气性能
1) 工作电压: 12V.
2) 工作电流: 2A 最大.
3) 接触阻抗: 工作高度时接触阻抗30mohm 最大

B. 机械性能
1) 全行程:2.20mm.
2) 工作高度: 7.60mm.
3) 弹力: 工作高度时下压弹力80gf±20%
4) 机械寿命: 50,000 次最少.
5) 为了确保产品最佳性能，请在工作行程范围内使用

C. 材料/电镀
1) 针头：无铅铜C6801, 镀镍至少1.25um 后至少镀金0.25um
2) 针管：无铅铜C6801, 镀镍至少1.25um 后至少镀金0.1um
3) 弹簧: 不锈钢SUS304

D. 环境性能
1) 允许贮存温度与操作温度范围: −40℃~+85℃
2) 允许湿度范围: 10% RH to 90% RH
3) 盐雾测试: 48H

E. 其它
1) 标示▼尺寸为重点尺寸
2) 产品必须符合最新适用"有害物质管控清单"要求

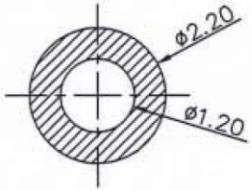

推荐PCB焊盘尺寸(公差: ± 0.05mm)

RoHS Compliant

MORETHANALL PCB CONNECTORS Cable ASSEMBLIES
煜倫股份有限公司
www.morethanall.com

DRAWING BY CY		TOLERANCES ARE
CHECKED BY GENIUS		X. ±
UNIT / mm	SCALE 1 : 1	.X ± 0.15
		.XX ± 0.10
DATE		.XXX ±
		ANG ±
SIZE A4	PPOJECTION	

照片框

ORDER INFORMATION

PGP-D20C-099676-LF

SERIES
DIP 180° 2.0mm
COVER
0.90 Ø
TOTAL LONG 9.60mm
MAX WORKING HEIGHT 7.60mm
LEADFREE

DESCRIPTION: