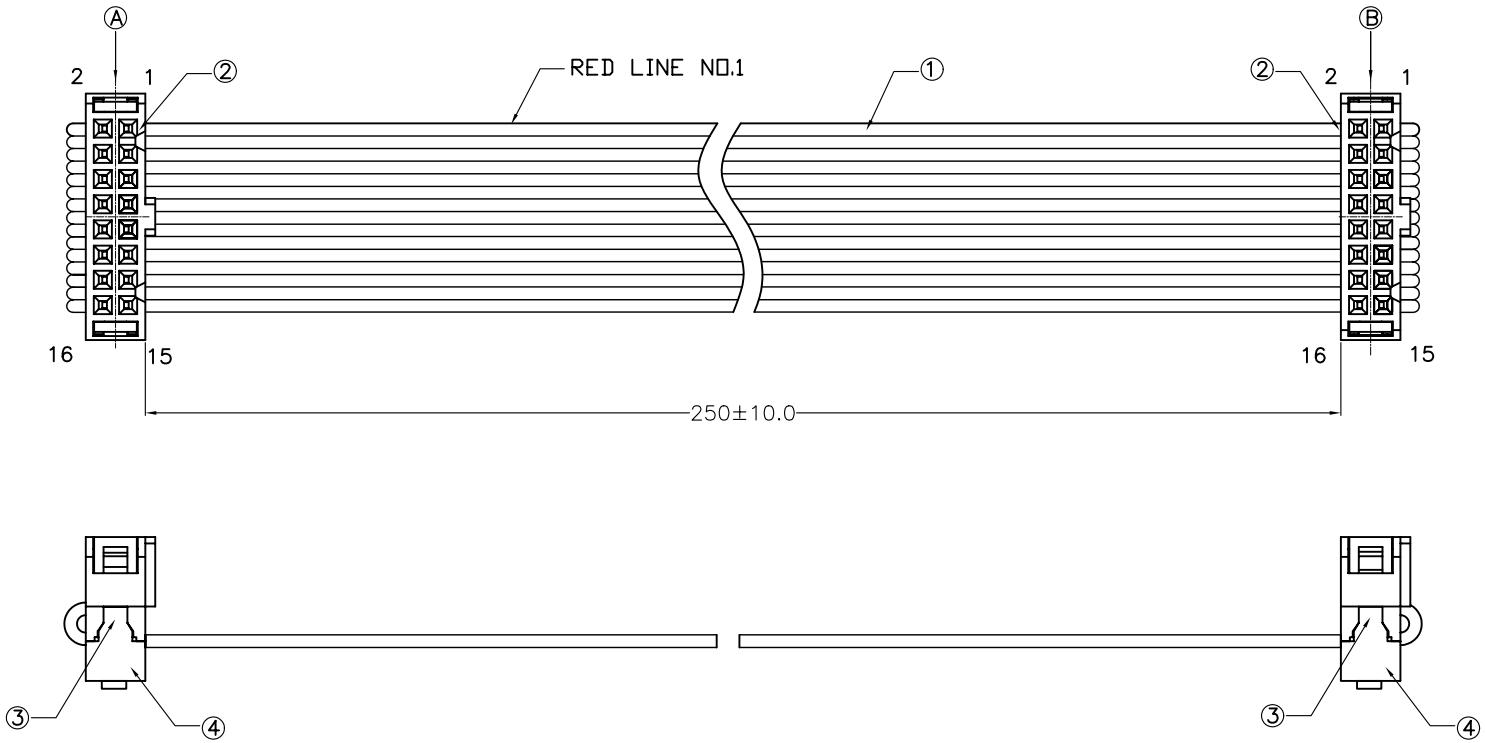

備註:

1. 材質:

??	品　　名	數量
1	UL2651 28AWG 16C PH:1.27 GRAY CABLE L:280	1
2	IDC SOCKET 16PIN ?????????	2
3	IDC SOCKET 16PIN 黑色中蓋	2
4	IDC SOCKET 16PIN 黑色反折蓋	2

2.電氣性質:

2.1 耐高壓:電壓: 200V DC 測量時間:0.01秒 測量規格:20MΩ

2.2 短斷路判定值: 20 KΩ

2.3 導通阻抗: 1Ω

3.???? :

001: A01-B01
002: A02-B02
003: A03-B03
004: A04-B04
005: A05-B05
. . . .
. . . .
. . . .
014: A14-B14
015: A15-B15
016: A16-B16

MORETHANALL CONNECTORS ASSEMBLIES

煜倫有限公司

PART NO. F3X2-1616-F25C							
DWG NO. F3X2-1616-F25C	CHECKED BY CY	TOLERANCES ARE .X ± 0.2 .XX ± 0.1 .XXX ± AWG	DESCRIP TION:	IDC 16PX2 FLAT CABLE L=250			
FILE NO.	DRAWING BY						
UNIT / mm	SCALE 1 : 1	PROJECTION	AREA	REVISIONS	HK	DATE	