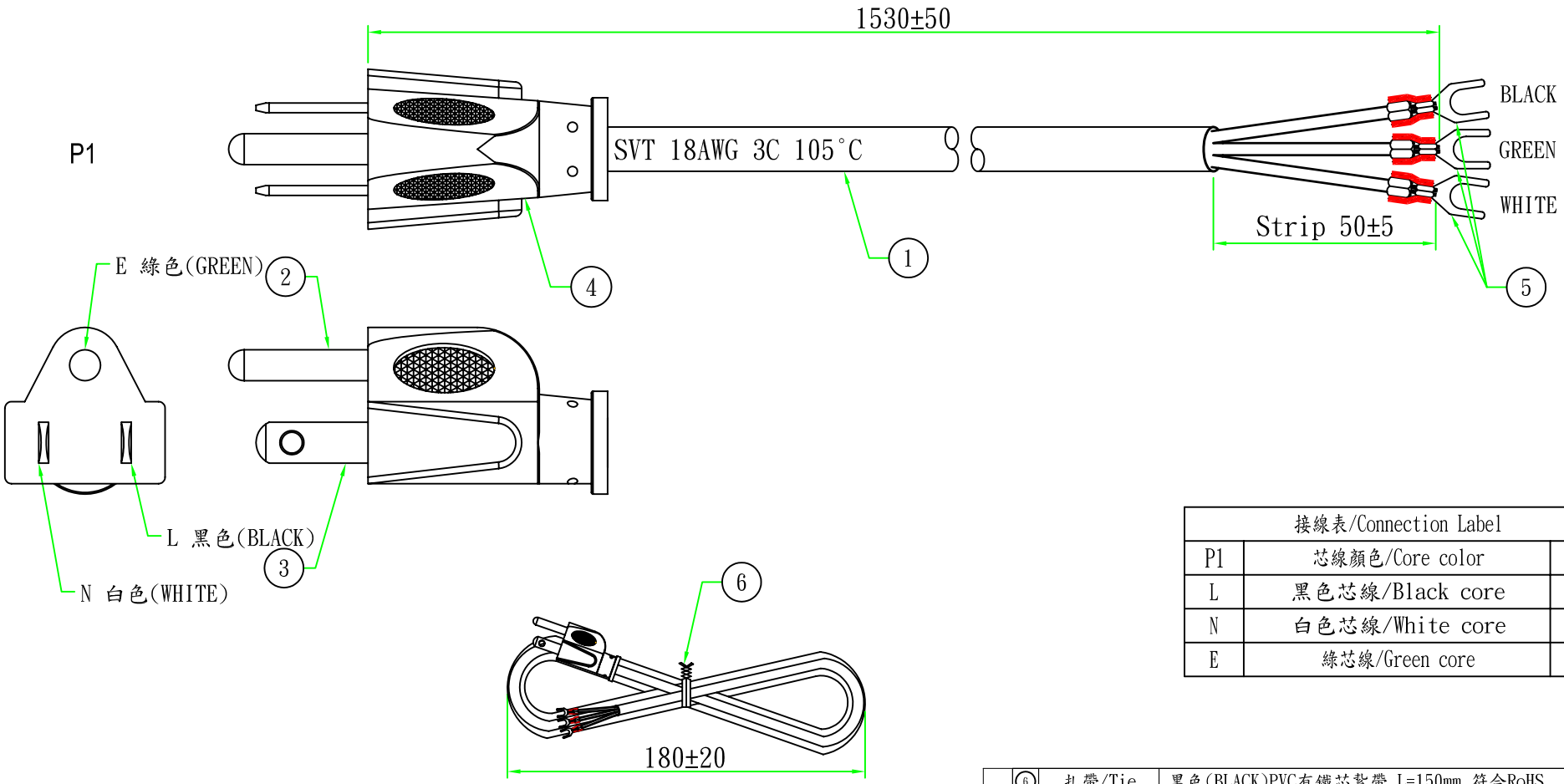

接線表/Connection Label		
P1	芯線顏色/Core color	P2
L	黑色芯線/Black core	L
N	白色芯線/White core	N
E	綠芯線/Green core	E

Bill of Material

No.	品 名	規 格 / 描 述	用 量
6	扎帶/Tie	黑色(BLACK)PVC有鐵芯紮帶,L=150mm.符合RoHS.	1PCS
5	端子/Terminal	Ø3.7 半絕緣Y端(YT-V37-16)	3PCS
4	膠 料/Plastic	35P-BLACK低鉛低鎘PVC料	g
3	端子/Terminal	8.25無極圓頭單片(短腳) (14-18#)	2PCS
2	端子/Terminal	Ø4.75圓銅管	1PCS
1	電源線/Cable	SVT 18AWG 3C 105°C 外被黑色(BK) L=5FT	1PCS

ACUYTX13-0337-E5F-LF

LEADFREE

RoHS Compliant

MORETHANALL CONNECTORS ASSEMBLIES

煜倫股份有限公司

PART NO. ACUYTX13-0337-E5F			
DWG NO. ACUYTX13-0337-E5F	CHECKED BY CY	TOLERANCES ARE .X ± 0.2 .XX ± .XXX ± AWG	DESCRIP TION:
FILE NO.	DRAWING BY		
UNIT / mm	SCALE 1:1	PROJECTION	AREA / REVISIONS / HK / DATE